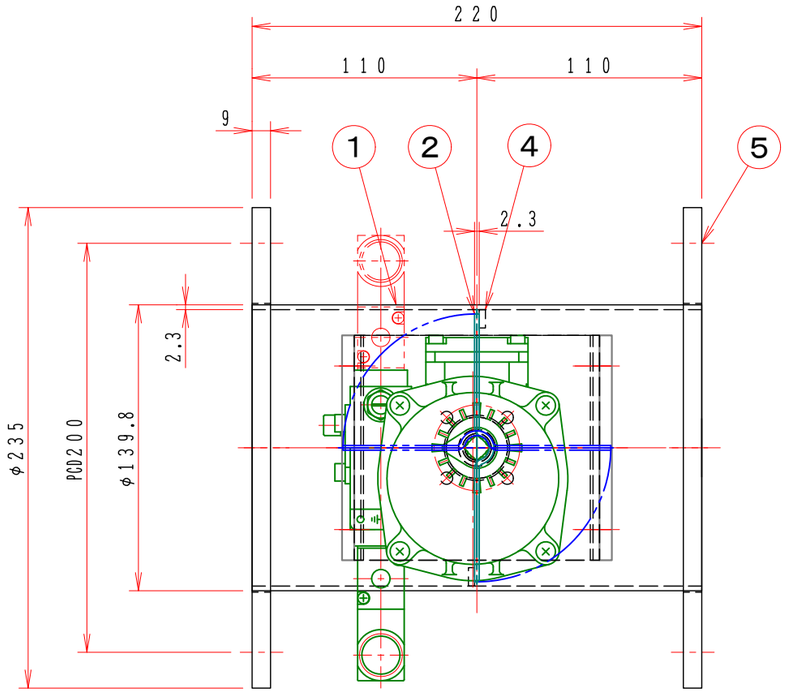

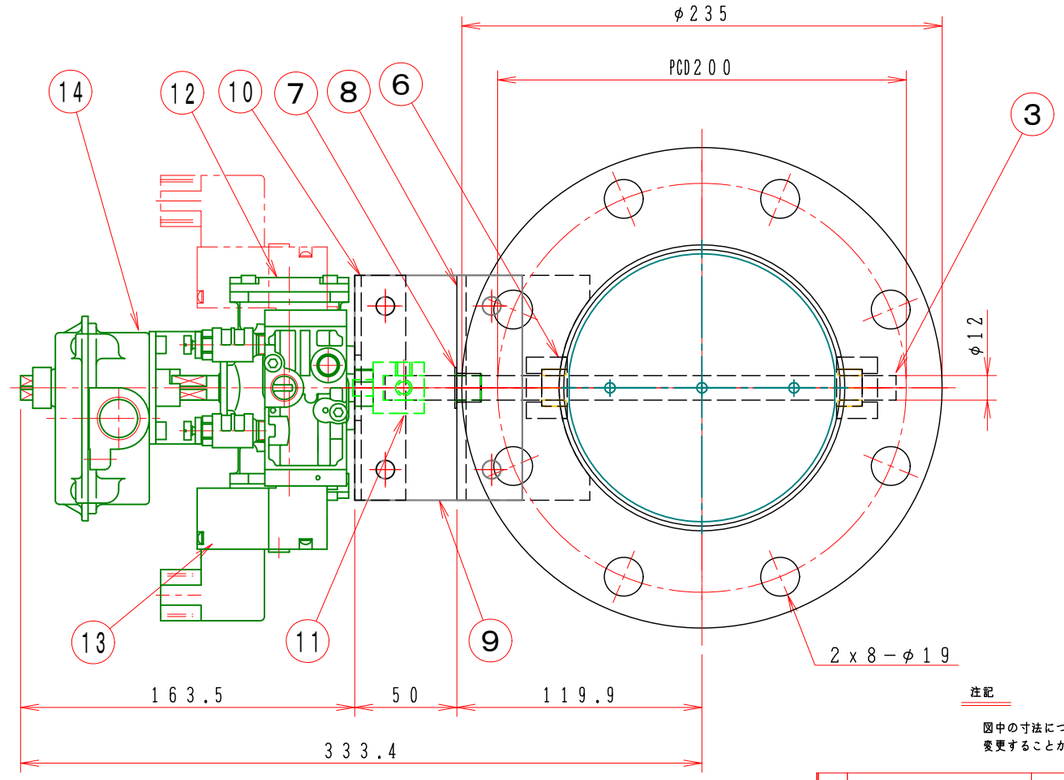

注記

図中の寸法については現場調査及び機器設計等の進捗にともなって変更することがある。

フローシート図

［TA2−0402D−□□−□□□］

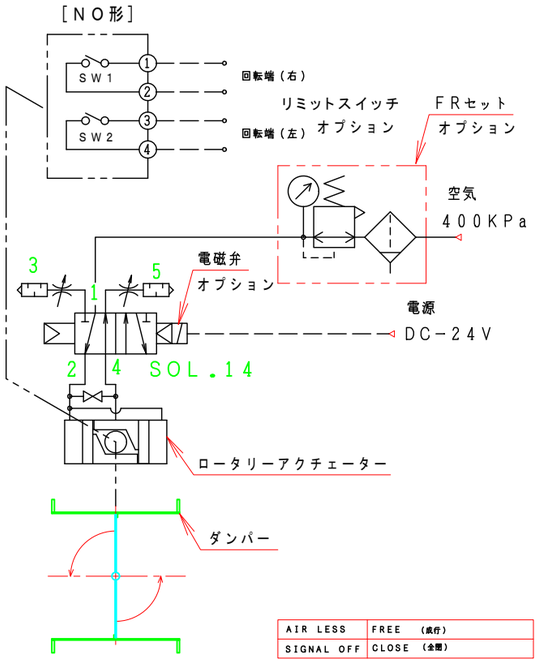

AIR LESS	FREE （流行）
SIGNAL OFF	CLOSE （全閉）

特　記

1．板フランジとケーシング接合部の内面は全溶接、外側は点付溶接。

2．塗装は内外面錆止め塗装外面シルバー１回塗り。

3．本図ダンパーの使用範囲は下記の通です。　　外径寸法はインチサイズ（鋼管）です。

静圧：±２．０ＫＰａ以下　風速：２０ｍ／ｓ以下　温度：−１０〜６０℃以下

☆　ロータリーアクチェーターは仕様により異なります、別途お問い合せ下さい。

☆　屋内使用清浄空気用です。屋外使用、腐食性ガス等の場合はお問い合せ下さい。

No	部品名称 TITLE	数量 QTY	備考（規格・寸法）(DIMENSIONS)
16			
15	電磁弁、開平信号、ＦＲ付		TA2−0402D−31−SN5　オプション
14	電磁弁、開平信号付		TA2−0402D−32−SN5　オプション
13	電磁弁付		TA2−0402D−30−SN5　オプション
12	ロータリーアクチェーター	1	TA2−0402D−00
11	アダプター	1	C−301812
10	駆動部取付板	1	SPC　3．2t
9	接続板	2	SS400　6t
8	軸受取付基台	1	SPC　4．5t
7	ドライブッシュ	1	LFZF12−10
6	シャフトボス	2	B20112MS
5	フランジ	1組	JIS−5K　SS400　9．0t
4	羽根当て	1	SS400　3x9
3	シャフト	1	SGD　φ12
2	可動羽根	1	SPC　2．3t
1	ダンパー本体	1	MD−125A　SPC　2．3t

回　数 REV.MARK	尺度 SCALE 1：3	承認 APPROVED BY	検図 CHECKED BY
年月日 DATE	単位 UNITS	設計 DESIGNED BY	製図 DRAWN BY Takeda 2006.05.10.
承　認 APPROVED BY			
変更者 REVISED BY			
記　事 CONTENTS			

変更 REVISIONS　M/#　O/#　工事番号 JOB No.

名称 TITLE

自動ダンパー

EHPALF−125A−S

（SS）

栄進空調株式会社
EISHIN KUCHO CO., LTD.

EHPALF−125A S

01/10

変更回数 REV.MARK 00

図面番号 DRAWING NO.